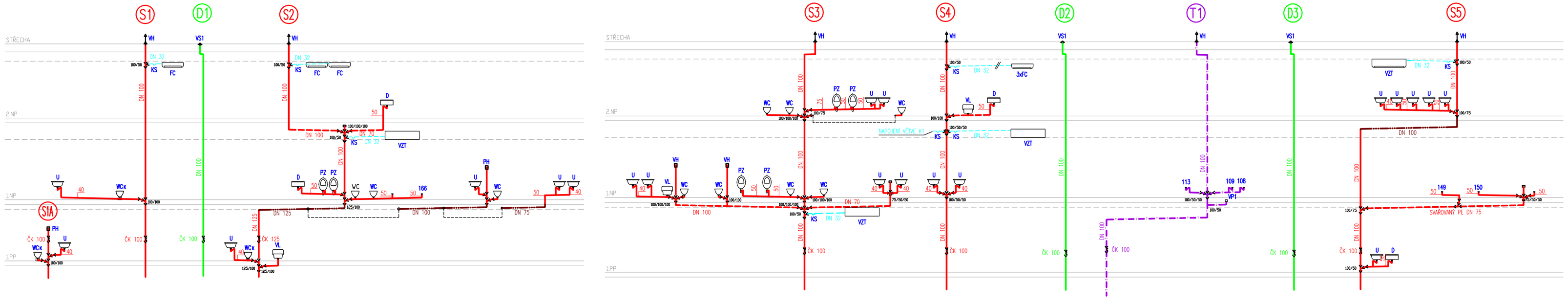

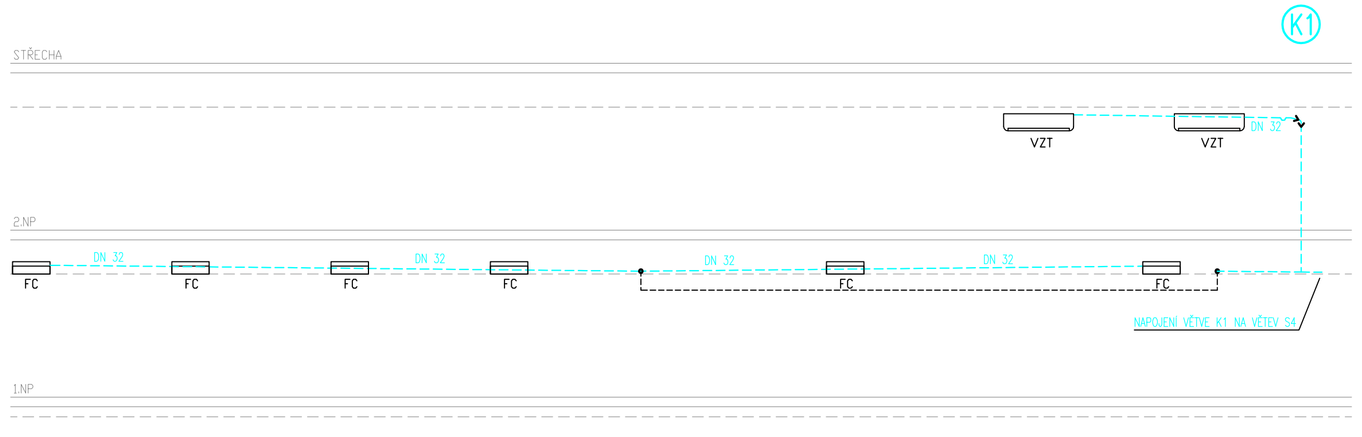

LEGENDA KANALIZACE

- KANALIZACE (SPLAŠKOVÁ, DEŠŤOVÁ)
- SPLAŠKOVÁ KANALIZACE POD STROPEM
- ODHLUČNĚNÁ SPLAŠKOVÁ KANALIZACE POD STROPEM
- DEŠŤOVÁ KANALIZACE POD STROPEM
- TUKOVÁ KANALIZACE
- ODVOD KONDENZÁTU

- S4 STOUPAČKA SPLAŠKOVÉ KANALIZACE
- K1 STOUPAČKA KONDENZÁTU
- D5 STOUPAČKA DEŠŤOVÉ KANALIZACE
- T1 STOUPAČKA TUKOVÉ KANALIZACE

POZNÁMKA ZTI:
- UMÍSTĚNÍ VÝVODŮ PRO ZAŘIZOVACÍ PŘEDMĚTY JE NUTNO PŘIZPŮSOBIT JEDNOTLIVÝM, SKUTEČNĚ DODANÝM TYPŮM TÉCHTO ZAŘ. PŘEDMĚTŮ
- VÝVODY (POLOHY, VÝŠKY, PROFILY) PRO ZAŘÍZENÍ TECHNOLOGIE GASTRA JE NUTNÉ PROVÁDĚT DLE INSTALAČNÍCH VÝKRESŮ PROJEKTU GASTRONOMIE
- ODVODY KONDENZÁTU BUDOU VEDENY V MIN. SPÁDU 1%, NAPOJENÍ NA SPLAŠKOVOU KANALIZACI BUDE PŘES KONDENZAČNÍ SIFONY
- ODVODNĚNÍ BA ARMATUR A PROPLACHOVÁNÍ FILTRU BUDE PROVEDENO PŘES TRUBKOVÝ SIFON ČI DO PODLVPUSTI
- ČISTÍCÍ KUSY NA STOUPAČKÁCH BUDOU OSAZENY cca 1m NAD PODLAHOU (POKUD NENÍ UVEDENO JINAK), BUDOU ZPŘÍSTUPNĚNY INSTALAČNÍMI DVÍŘKY (JEJICH VELIKOST PŘIZPŮSOBIT PROFILU A POČTU ČIST. TVAROVEK)
- KONDENZAČNÍ SIFONY BUDOU PŘÍSTUPNÉ PŘES INSTALAČNÍ DVÍŘKA
- PŘIVZD. VENTILY BUDOU ZPŘÍSTUPNĚNY INSTALAČNÍMI DVÍŘKY S MŘÍŽKOU

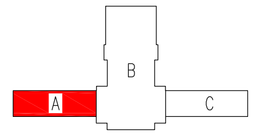

- U – UMYVADLO, ODPAD 40mm
- WCk – KOMBINOVANÉ WC ODPAD 100mm
- WC – KLOZET ZAVĚSNÝ + GEBERIT ODPAD 100mm
- S – SPRCHA, ODPAD 50mm
- VZT – JEDNOTKA VZT, ODPAD 30mm
- D – DŘEZ, ODPAD 50mm
- VL – VÝLEVKA STOJ., ODPAD 100mm
- FC – KLIMATIZAČNÍ JEDNOTKA, ODPAD 30mm
- VP1 – PODLAHOVÁ VPUST NEREZ, ODPAD 100mm
- VP2 – PODLAHOVÁ VPUST, ODPAD 50mm
- VP3 – VPUST PODLAHOVÁ STROJOVNY, TECHNOLOGIE, ODPAD 100mm
- VP4 – VPUST PODLAHOVÁ SE ZPĚT.KLAPKOU (KOLEKTOR), ODPAD 100mm
- VP5 – VELKOKAPACITNÍ VTOK, ODPAD 100mm
- PZ – PISOÁR, ODPAD 50mm
- KS – ZÁPACHOVÁ UZÁVĚRA PRO ODVOD KONDENZÁTU
- PH – PŘIVZDUŠŇOVACÍ HLAVICE
- VS1 – STŘEŠNÍ VTOK VYHŘÍVANÝ
- VH – VENTILAČNÍ HLAVICE
- 123 – ČÍSELNÉ OZNAČENÍ VIZ KUSOVNÍK GASTONOMIE
- BA – BA ARMATURA

ZMĚNA		DATUM	PODPIS
-	-	-	

JTSK ±0,000 = 246,580 m n.m. Bpv

PROJEKTOVÁ, INŽENÝRSKÁ A KONZULTAČNÍ ORGANIZACE
CERTIFIKÁT ISO 9001 IČO 60193280

PROJEKTANT	VYPRACOVAL	KONTROLA	HL.INŽ.PROJEKTU
Ing. D. Kožušníková	Antonín Žvak	Ing. Vladimír Pospíšil	Ing. Petr Kašpar

VPO DECO PRAHA a.s.
POD NÁSYPEM 20, 160 00 PRAHA 6
ATELIÉR POZEMNÍCH STAVEB

AKCE:
REKONSTRUKCE A MODERNIZACE DOMU KULTURY POKLAD

SO02– OBJEKT DOMU KULTURY
D00 – ZDRAVOTNĚ TECHNICKÉ INSTALACE

ČÍSLO ZAKÁZKY	2–0299–00/40
DOKUMENTACE	DPS
MĚŘÍTKO	1:100
DATUM	11/2012
POČET FORMÁTŮ	5/A4
ČÍSLO KOPIE	
ČÁST	A
ČÍSLO PŘÍLOHY	20
KÓD	

OBSAH PŘÍLOHY
–
SCHÉMA – KAN. – LEVÉ KŘÍDLO (A)

DP_SPS_A_SO02_D12_SEK00

DOKUMENTACI LZE UŽÍVAT POUZE VE SMYSLU PŘÍSLUŠNÉ SMLOUVY O DÍLO. VÝKRES, ČI JEHO ČÁST, MŮŽE BÝT KOPÍROVÁN NEBO JINÝM ZPŮSOBEM RozŠIŘOVÁN POUZE PO PŘEDCHOZÍM SOUHLASU VPO DECO PRAHA a.s.

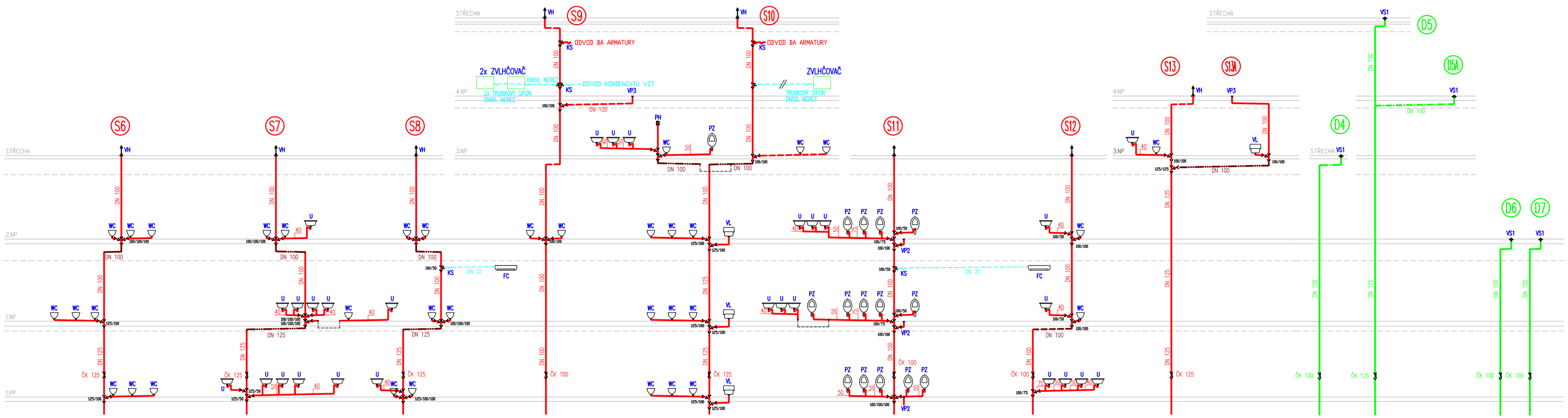

LEGENDA KANALIZACE

- KANALIZACE (SPLAŠKOVÁ, DEŠŤOVÁ)
- SPLAŠKOVÁ KANALIZACE POD STROPEM
- ODHLUČNĚNÁ SPLAŠKOVÁ KANALIZACE POD STROPEM
- DEŠŤOVÁ KANALIZACE POD STROPEM
- TUKOVÁ KANALIZACE
- ODVOD KONDENZÁTU

- S4 STOUPAČKA SPLAŠKOVÉ KANALIZACE
- K1 STOUPAČKA KONDENZÁTU
- D5 STOUPAČKA DEŠŤOVÉ KANALIZACE
- T1 STOUPAČKA TUKOVÉ KANALIZACE

POZNÁMKA ZTI:
- UMÍSTĚNÍ VÝVODŮ PRO ZAŘIZOVACÍ PŘEDMĚTY JE NUTNO PŘIZPŮSOBIT JEDNOTLIVÝM, SKUTEČNĚ DODANÝM TYPŮM TÉCHTO ZAŘ. PŘEDMĚTŮ
- VÝVODY (POLOHY, VÝŠKY, PROFILY) PRO ZAŘÍZENÍ TECHNOLOGIE GASTRA JE NUTNÉ PROVÁDĚT DLE INSTALAČNÍCH VÝKRESŮ PROJEKTU GASTRONOMIE
- ODVODY KONDENZÁTU BUDOU VEDENY V MIN. SPÁDU 1%, NAPOJENÍ NA SPLAŠKOVOU KANALIZACI BUDE PŘES KONDENZAČNÍ SIFONY
- ODVODNĚNÍ BA ARMATUR A PROPLACHOVÁNÍ FILTRU BUDE PROVEDENO PŘES TRUBKOVÝ SIFON ČI DO PODLVPUSTI
- ČISTÍCÍ KUSY NA STOUPAČKÁCH BUDOU OSAZENY cca 1m NAD PODLAHOU (POKUD NENÍ UVEDENO JINAK), BUDOU ZPŘÍSTUPNĚNY INSTALAČNÍMI DVÍŘKY (JEJICH VELIKOST PŘIZPŮSOBIT PROFILU A POČTU ČIST. TVAROVEK)
- KONDENZAČNÍ SIFONY BUDOU PŘÍSTUPNÉ PŘES INSTALAČNÍ DVÍŘKA
- PŘIVZD. VENTILY BUDOU ZPŘÍSTUPNĚNY INSTALAČNÍMI DVÍŘKY S MŘÍŽKOU

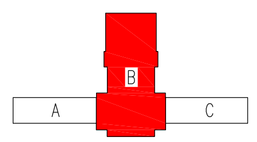

- U – UMYVADLO, ODPAD 40mm
- WCk – KOMBINOVANÉ WC ODPAD 100mm
- WC – KLOZET ZAVĚSNÝ + GEBERIT ODPAD 100mm
- S – SPRCHA, ODPAD 50mm
- VZT – JEDNOTKA VZT, ODPAD 30mm
- D – DŘEZ, ODPAD 50mm
- VL – VÝLEVKA STOJ., ODPAD 100mm
- FC – KLIMATIZAČNÍ JEDNOTKA, ODPAD 30mm
- VP1 – PODLAHOVÁ VPUST NEREZ, ODPAD 100mm
- VP2 – PODLAHOVÁ VPUST, ODPAD 50mm
- VP3 – VPUST PODLAHOVÁ STROJOVNY, TECHNOLOGIE, ODPAD 100mm
- VP4 – VPUST PODLAHOVÁ SE ZPĚT.KLAPKOU (KOLEKTOR), ODPAD 100mm
- VP5 – VELKOKAPACITNÍ VTOK, ODPAD 100mm
- PZ – PISOÁR, ODPAD 50mm
- KS – ZÁPACHOVÁ UZÁVĚRA PRO ODVOD KONDENZÁTU
- PH – PŘIVZDUŠŇOVACÍ HLAVICE
- VS1 – STŘEŠNÍ VTOK VYHŘÍVANÝ
- VH – VENTILAČNÍ HLAVICE
- 123 – ČÍSELNÉ OZNAČENÍ VIZ KUSOVNÍK GASTONOMIE
- BA – BA ARMATURA

ZMĚNA		DATUM	PODPIS
-	-	-	

JTSK ±0,000 = 246,580 m n.m. Bpv

PROJEKTOVÁ, INŽENÝRSKÁ A KONZULTAČNÍ ORGANIZACE
CERTIFIKÁT ISO 9001 IČO 60193280

PROJEKTANT	VYPRACOVAL	KONTROLA	HL.INŽ.PROJEKTU
Ing. D. Kožušníková	Antonín Žvak	Ing. Vladimír Pospíšil	Ing. Petr Kašpar

VPO DECO PRAHA a.s.
POD NÁSYPEM 20, 160 00 PRAHA 6
ATELIÉR POZEMNÍCH STAVEB

AKCE:
REKONSTRUKCE A MODERNIZACE DOMU KULTURY POKLAD

SO02– OBJEKT DOMU KULTURY
D00 – ZDRAVOTNĚ TECHNICKÉ INSTALACE

ČÍSLO ZAKÁZKY	2–0299–00/40
DOKUMENTACE	DPS
MĚŘÍTKO	1:100
DATUM	11/2012
POČET FORMÁTŮ	5/A4
ČÍSLO KOPIE	
ČÁST	B
ČÍSLO PŘÍLOHY	21
KÓD	

OBSAH PŘÍLOHY
–
SCHÉMA – KAN. – STŘEDNÍ KŘÍDLO (B)

DP_SPS_A_SO02_D12_SEK00

DOKUMENTACI LZE UŽÍVAT POUZE VE SMYSLU PŘÍSLUŠNÉ SMLOUVY O DÍLO. VÝKRES, ČI JEHO ČÁST, MŮŽE BÝT KOPÍROVÁN NEBO JINÝM ZPŮSOBEM RozŠIŘOVÁN POUZE PO PŘEDCHOZÍM SOUHLASU VPO DECO PRAHA a.s.